更改 REV	設變內容 MODIFICATION	日期 DATE	修改 DRAW

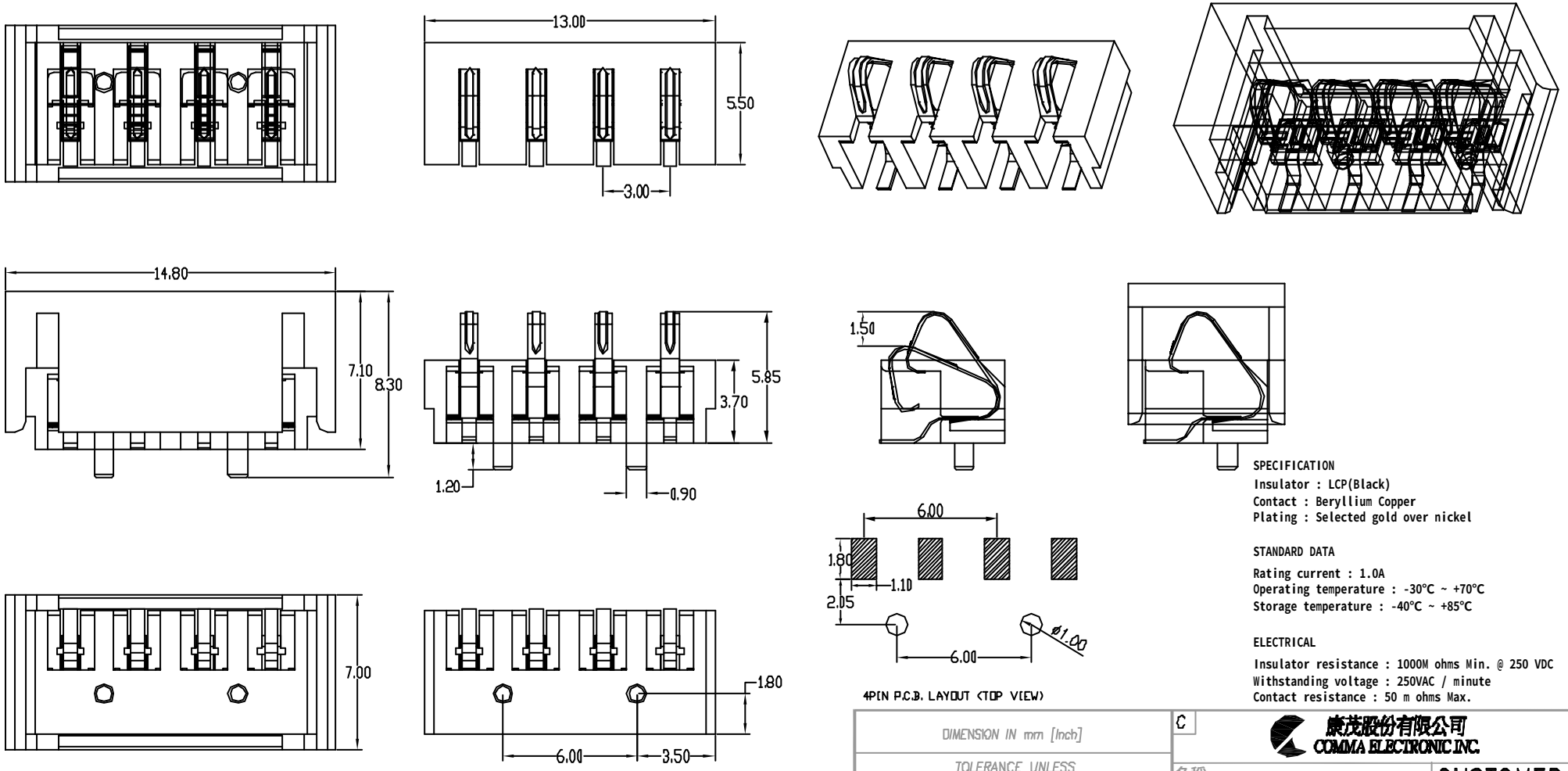

4PIN P.C.B. LAYOUT (TOP VIEW)

SPECIFICATION

Insulator : LCP(Black)
Contact : Beryllium Copper
Plating : Selected gold over nickel

STANDARD DATA

Rating current : 1.0A
Operating temperature : -30°C ~ +70°C
Storage temperature : -40°C ~ +85°C

ELECTRICAL

Insulator resistance : 1000M ohms Min. @ 250 VDC
Withstanding voltage : 250VAC / minute
Contact resistance : 50 m ohms Max.

DIMENSION IN mm [Inch]		
TOLERANCE UNLESS OTHERWISE SPECIFIED		
.X±0.3	X.°± 1°	審核 APPROVE
.XX±0.20	.X°± 0.5°	核對 CHECK
.XXX±0.100	.XX°± 0.25°	製圖 DRAW

C

康茂股份有限公司
COMMA ELECTRONIC INC.

名稱 TITLE	BATTERY CONNECTOR	CUSTOMER DRAWING	
案號 FILE NO.	BCS3.0	圖號 DWG NO.	BCS3.0-1104
圖紙 SIZE	A4	角法 PROJ. / 比例 SCALE	1:1
日期 DATE	12/22/04	更改 REV	XA